Привод MF20 для дисковых поворотных клапанов

Прочный и надежный поворотный привод MF20 предназначен для управления дисковыми клапанами VF208W 25-100. Эти приводы устанавливаются на клапаны серии VF208W без использования соединительных комплектов и подключаются при помощи электрических клеммных колодок, что упрощает монтаж и сокращает его время.

Особенности:

- **Модели с трехпозиционным/пропорциональным и двухпозиционным управлением**
- **Ручная блокировка отсечки**
- **Рычаг прямого ручного управления / индикатор положения**
- **Для установки не требуются соединительные компоненты**

Технические данные

Изделие	MF20-24F	MF20-24M	MF20-24L	MF20-230F
Описание	3-позиционное, 24 В	Пропорциональное 2 ... 10 В	LON	3-позиционное, 230 В
Крутящий момент (номинальный)	Мин. 20 н-м при номинальном напряжении			
Напряжение электродвигателя	24 В пер. тока ±20 % 50/60 Гц или 24 В пост. тока ±20 %			230 ВА -60 %/+15 %, 50/60 Гц
Потребление энергии: эксплуатация	2,5 Вт	2,5 Вт	3,5 Вт	3 Вт
Потребление энергии: режим простоя	0,2 Вт	0,4 Вт	1,25 Вт	0,4 Вт
Потребление энергии: для подбора проводов	5,5 В пер. тока	5 В пер. тока	6 В пер. тока	7 В пер. тока
Электрические соединения	Клеммы 4 мм^2 (кабель ø 6 ... 8 мм, три жилы)	Клеммы 4 мм^2 (кабель ø 6 ... 8 мм, четыре жилы)	Кабель 1 м, 6 x 0,75 мм^2	Клеммы 4 мм^2 (кабель ø 6 ... 8 мм, три жилы)
Управление: сигнал	Открыт/закрыт или 3-позиционное регулирование	0 ... 10 В пост, типовое входное сопротивление 100 кОм		Открыт/закрыт или 3-позиционное регулирование
Управление: рабочий диапазон	–	2 ... 10 В пост. тока		–
Обратная связь по положению (измерительное напряжение U)	–	2 ... 10 В пост. тока, макс. 1 мА	2 ... 10 В пост. тока, макс. 0,5 мА	–
Точность позиционирования	–	±5 %		–
Уровень звуковой мощности	Макс. 45 дБ (А)			
Время срабатывания	90° за 90 с			
ЭМС	Сертификат соответствия Директиве 89/336/EEC			Сертификат соответствия Директиве 89/336/EEC Директива ЕС по низковольтному оборудованию согласно 73/23/EWG
Номинальное импульсное напряжение	0,8 кВ (по EN 60730-1)			4 кВ (по EN 60730-1)
Корпус	IP 54			
Класс защиты	III Сверхнизкое напряжение			II Полная изоляция
Макс. темп. окружающей среды	0...+50 °C			

Информация для заказа

Напряжение	Регулирование	Крутящий момент	Номер по каталогу	Обозначение типа	Подходящие размеры клапанов VF208W
24 В перем. тока/пост. тока	3-позиционное и 2-позиционное регулирование	20 Нм	MF20-24F	MF20-24F-T54 00	DN25-100
230 В перем. тока	3-позиционное и 2-позиционное регулирование	20 Нм	MF20-230F	MF20-230F-T54 00	DN25-100
24 В перем. тока/пост. тока	Пропорциональное сигналом 0(2)–10 В	20 Нм	MF20-24M	MF20-24M T54 00	DN25-100
24 В перем. тока/пост. тока	LON	20 Нм	MF20-24L	MF20-24M 1M54 00	DN25-100

Закрашенные позиции означают наличие складских запасов.

Дополнительные принадлежности

Тип	Описание	Номинальный ток	Номер по каталогу
MD-S1	1 x Вспомогательный однополюсный двухпозиционный (SPDT) переключатель	AC1: от 1 мА до 3А, 250В (AC3: макс. 0,5 А)	914-1060-000
MD-S2	2 x Вспомогательный однополюсный двухпозиционный (SPDT) переключатель	AC1: от 1 мА до 3А, 250В (AC3: макс. 0,5 А)	914-1061-000

Расшифровка обозначений типа и номера по каталогу

Обозначение типа

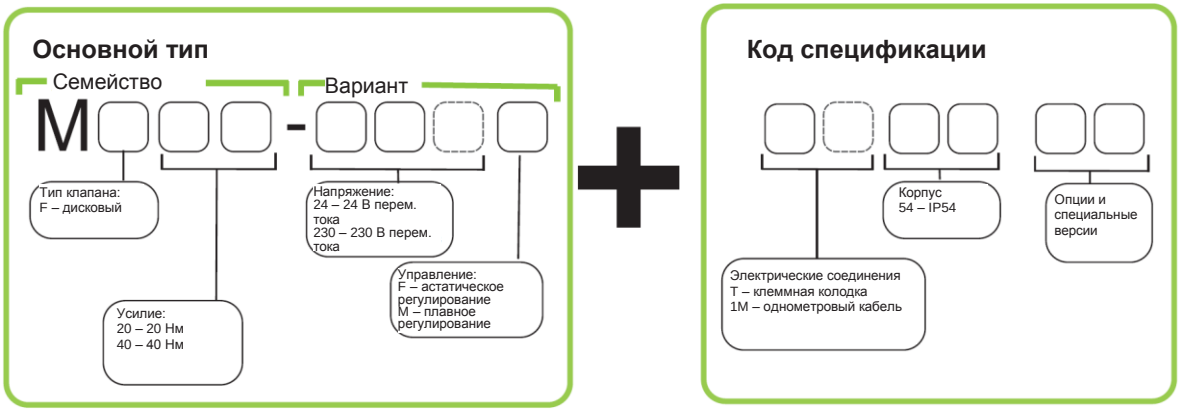

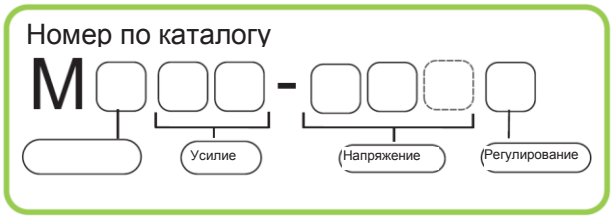

Каталог документации

Изделие	Описание	Номер документа
VF208W 25-200 DN	Лист технических данных на дисковый клапан DN 25-200	F-27638
VF208W 200-500 DN	Лист технических данных на двустворчатый клапан DN 200-500	В разработке
Привод MF40	Лист технических данных MF40	F-27640
MF20/MF40	Инструкции по установке	0FL-4413-000

© Schneider Electric, 2009 г. Все права защищены.

Размеры привода

MF20-24F, MF20-24M и MF20-230F

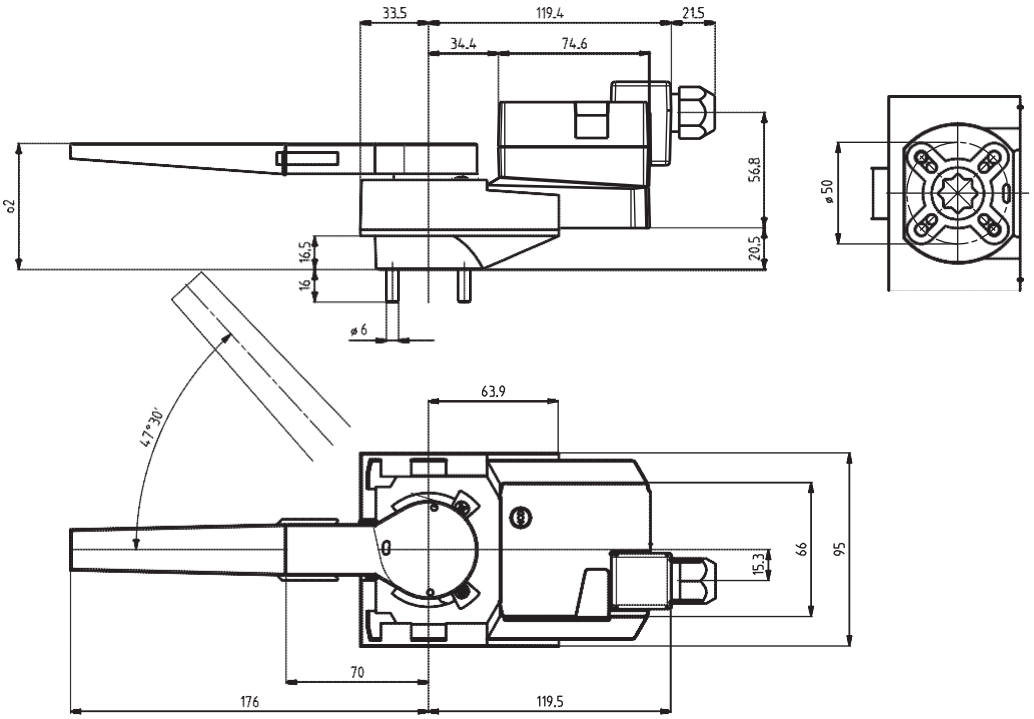

MF20-24L

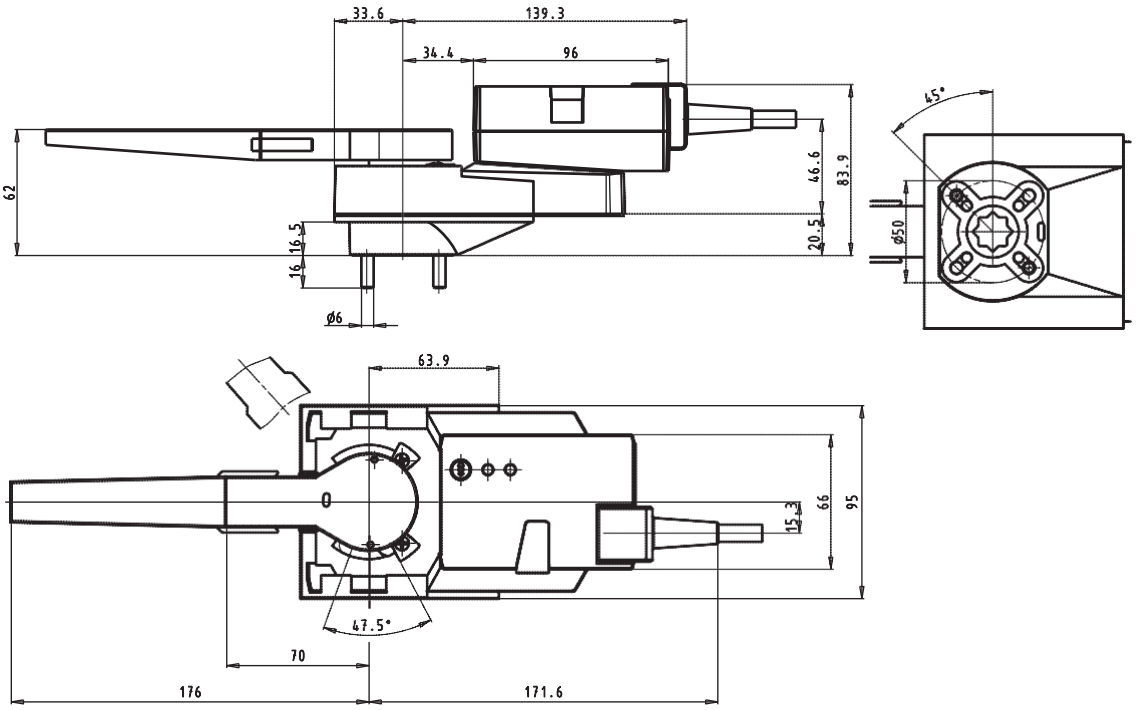

© Schneider Electric, 2009 г. Все права защищены.

Размеры в сборе

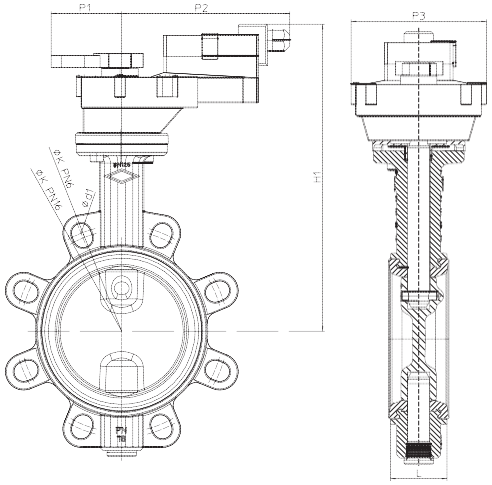

DN	25	32	40	50	65	80	100
H1	212	212	218	224	234	242	263
P1	70						
P2	142*						
P3	95						

Размеры указаны в мм

* MF20-24L – 172 мм

Схемы подключения

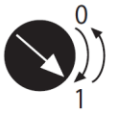

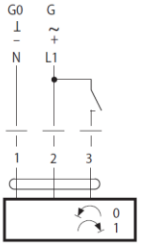

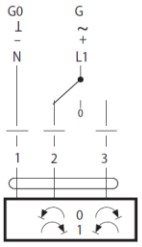

пер. ток 24 В/ пост. ток 24 В

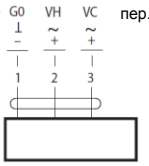

MF20-24F

пер. ток 100 ... 240 В

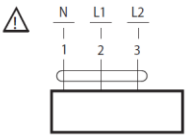

MF20-230F

пер. ток 24В / пост. ток 24 В

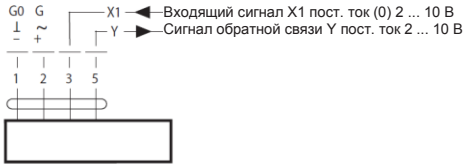

MF20-24M

LONWORKS® пер. ток 24 В / пост. ток 24 В

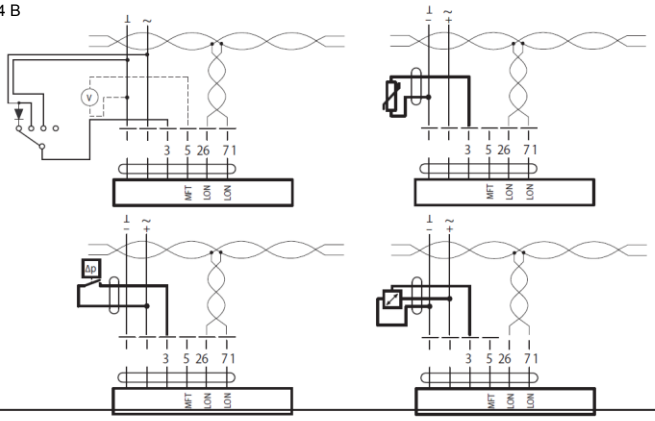

MF20-24L

© Schneider Electric, 2009 г. Все права защищены.